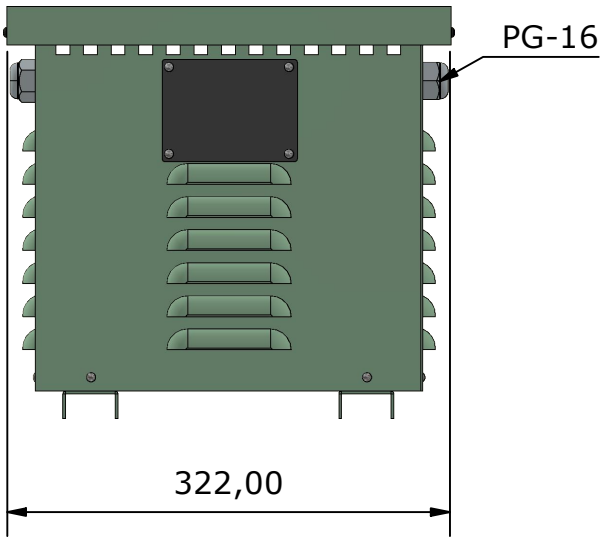

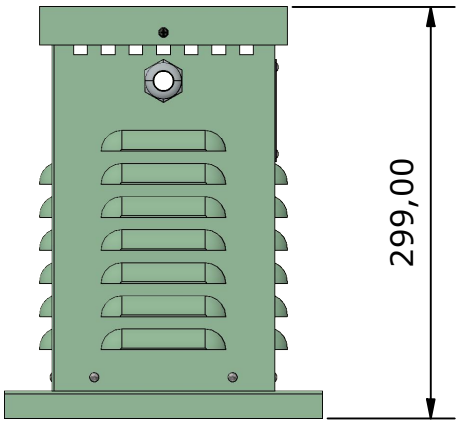

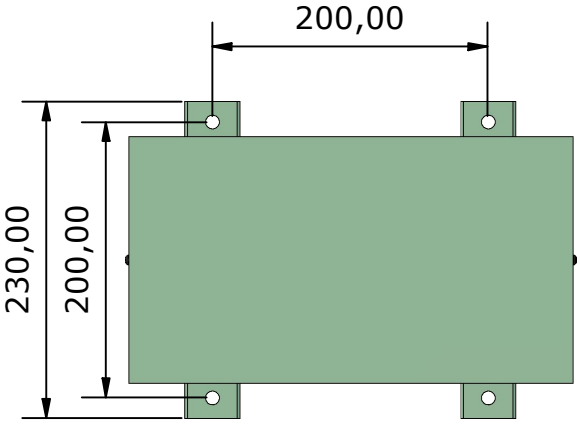

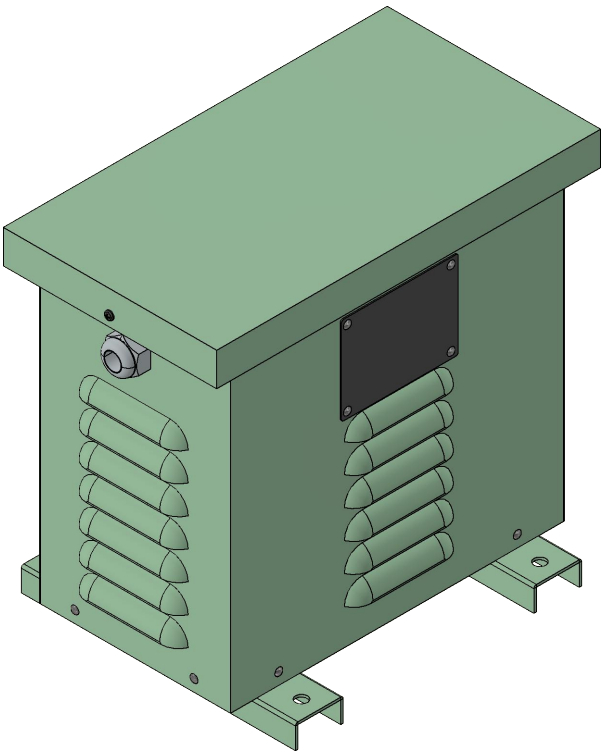

DATOS TECNICOS	
Norma	EN-61.558-2-13
Potencia	5 KVA
Tension de entrada	208/400/480V+N
Tension de salida	208/400/480V+N
Frecuencia	50/60 Hz
Grado de proteccion	IP-23
Clase de Aislamiento	F
ED:	100%
Temperatura Ambiente	40ºC
Clase	I
Rigidez Dielectrica entre Pri. y Sec.	-
Rigidez Dielectrica entre Pri. y masa	2.750V
Placa caract.	Si
Pantalla Electrostatica	No
Devanados	Hilo Aluminio G-2 clase H
Chapa Magnetica	Grano no orientado, laminada en frio. Calidad M 330-50A segun EN 10106
Carretes	PA6 + Fibra Vidrio (30%)
Tipo	Seco
Conexion	YN
Terminales	TEKOX 10mm
Peso	21 Kg.

Dibujado por: Miguel A. Hdez. - 29/03/2023	Aprobado por: Victor Gallego - 29/03/2023	manumag
AUTO-TRANSFORMADOR TRIFASICO		
Units: mm.	XMN03250663	
Hoja 1 de 1 Rev: 01 Fecha Rev.: 29/03/2023	MANUMAG SL - C/Antonio Barriendos s/n, Pol. Ind. Las Norias 50450-MUEL, SPAIN - VAT ESB50040146 Tel +34 976 140606 - Fax +34 976 140 607 comercial@manumag.com, export@manumag.com	