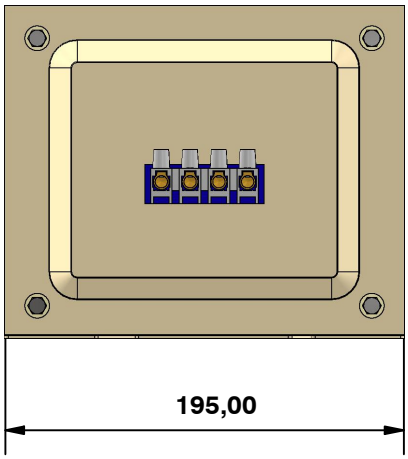

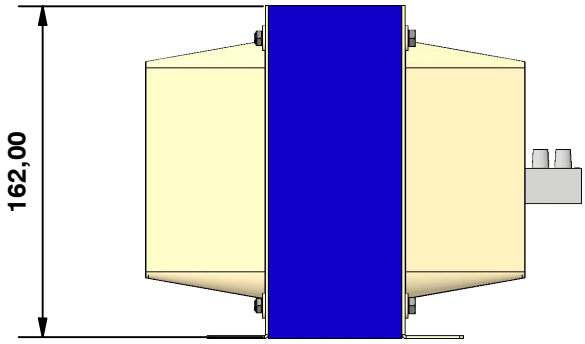

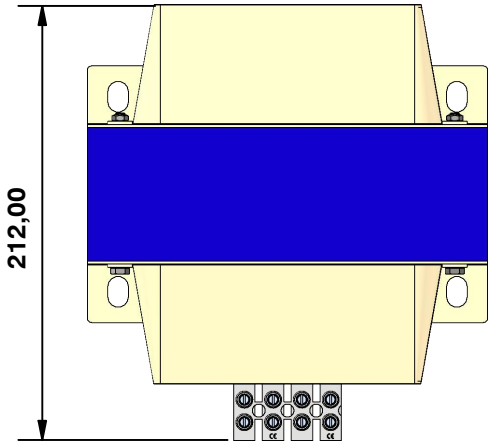

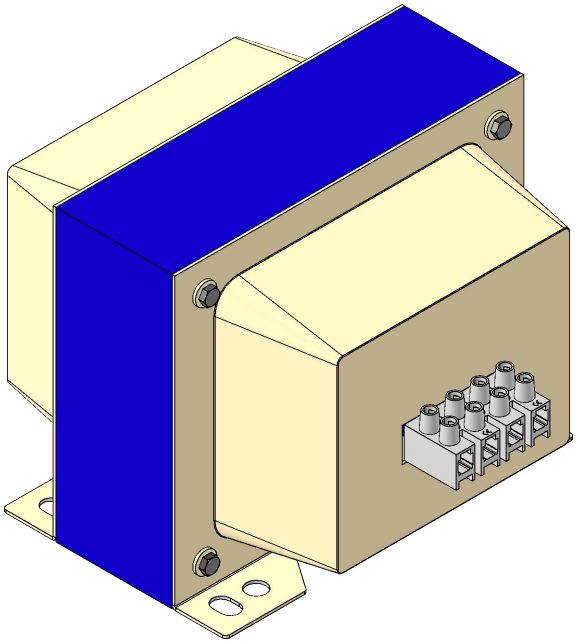

DATOS TECNICOS	
Norma	EN-61.558-2-13
Potencia	4000 VA
Tension de entrada	230/400V
Tension de salida	230/400V
Frecuencia	50/60 Hz
Grado de proteccion	IP-20
Clase de Aislamiento	F
ED:	100%
Temperatura Ambiente	40ºC
Clase	I
Rigidez Dielectrica entre Pri. y Sec.	-
Rigidez Dielectrica entre Pri. y masa	2.300V
Placa caract.	Si
Pantalla Electrostatica	No
Devanados	Hilo Aluminio G-2 clase H
Chapa Magnetica	Grano no orientado, laminada en frio. Calidad M 330-50A SEGUN EN10106
Carretes	PA6 + Fibra Vidrio (30%)
Tipo	Seco
Conexion	-
Terminales	TEKOX 16mm (PRI) TEKOX 16mm (SEC)
Peso	14,3 Kg.

Dibujado por:	Aprobado por:
Miguel A. Hdez. - 10/01/2024	Victor Gallego - 10/01/2024

AUTOTRANSFORMADOR MONOFASICO

Units: mm.

AMD02240621

Hoja 1 de 1
Rev: 01
Fecha Rev.: 10/01/2024

MANUMAG SL - C/Antonio Barriendos s/n, Pol. Ind. Las Norias
50450-MUEL, SPAIN - VAT ESB50040146 Tel +34 976 140606 - Fax +34 976 140 607
comercial@manumag.com, export@manumag.com