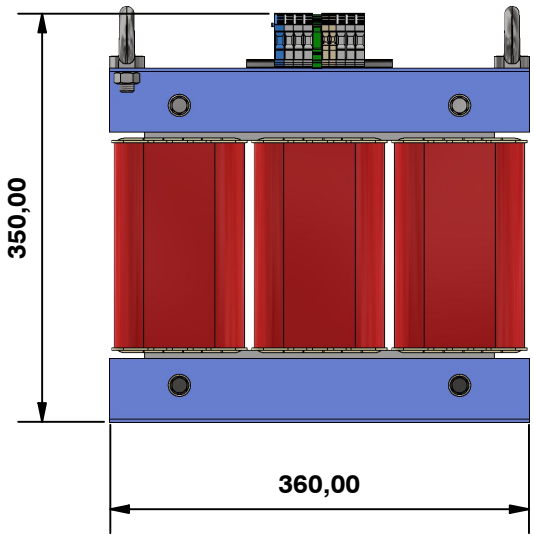

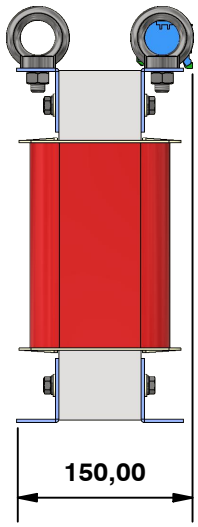

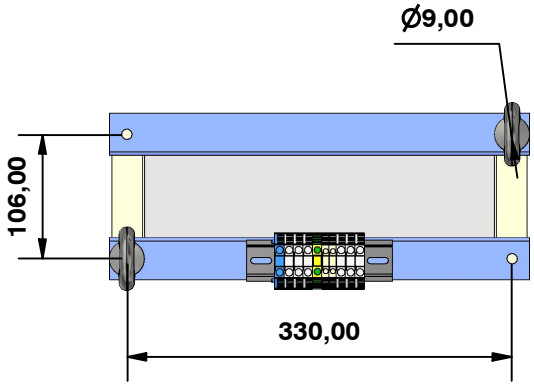

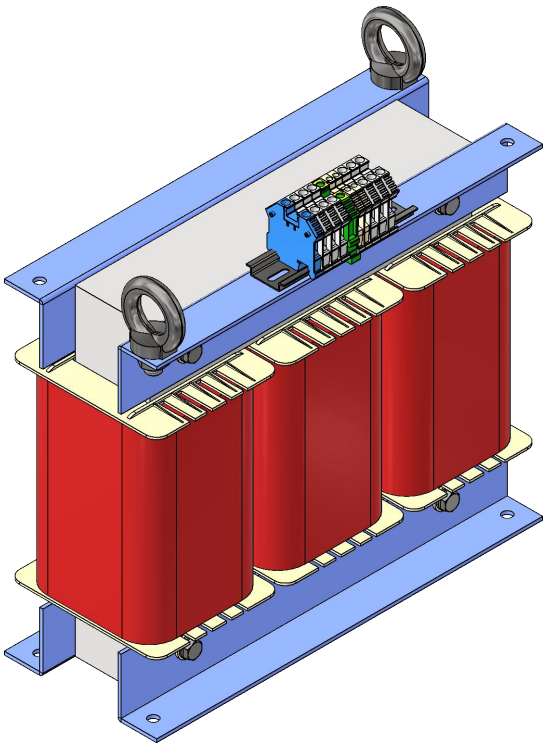

DATOS TECNICOS	
Norma	EN-61.558-2-15
Potencia	5000 VA
Tension de entrada	400V+N
Tension de salida	230V
Frecuencia	50/60 Hz
Grado de proteccion	IP-00
Clase de Aislamiento	F
ED:	100%
Ucc	8%
Temperatura Ambiente	40ºC
Proteccion temperatura	NC 130ºC
Rigidez Dielectrica entre Pri. y Sec.	4.500V
Rigidez Dielectrica entre Pri. y masa	4.500V
Placa caract.	Si
Pantalla Electrostatica	Si
Devanados	Hilo Cobre G-2 clase H
Chapa Magnetica	Grano no orientado, laminada en frio. Calidad M 330-50A SEGUN EN10106
Carretes	PA6 + Fibra Vidrio (30%)
Tipo	Seco
Conexion	YNd
Terminales	CONTACLIP 6mm (PRI) CONTACLIP 6mm (SEC)
Peso	61 Kg.

Dibujado por:	Aprobado por:
Miguel A. Hdez. - 02/02/2024	Victor Gallego - 02/02/2024

TRANSFORMADOR TRIFASICO PARA USO CLINICO

Units: mm.

YD802505440

manumag

Hoja 1 de 1
Rev: 01
Fecha Rev.: 02/02/2024

MANUMAG SL - C/Antonio Barriendos s/n, Pol. Ind. Las Norias
50450-MUEL, SPAIN - VAT ESB50040146 Tel +34 976 140606 - Fax +34 976 140 607
comercial@manumag.com, export@manumag.com